Elektrozawory
Www.elektrozawory.pl

OPIS PRODUKTU

21T1BV17-F÷21T2BV40-F

Zawór elektromagnetyczny do cieczy 2/2-drożny, bezpośredniego działania, normalnie zamknięty stosowany do mediów zgodnych z zastosowaną membraną (patrz tabela).
Ciśnienie minimalne nie jest wymagane. Zastosowane materiały, konstrukcja i przeprowadzone testy gwarantują niezawodność i długotrwałość wyrobu.

ZASTOSOWANIE

Automatyka przemysłowa
Technika ciepłownicza

PRZYŁĄCZE

G 1/ 8 - G 1/ 4

CEWKI

8W - Ø 13	
BDA-BDS-BSA	155°C (klasa F)
BDP	160°C (wysoka temperatura)
BDF	180°C (klasa H)
SDH	180°C (klasa H)

Ciśnienie maksymalne:	30 bar
Temperatura otoczenia:	
Dla cewek klasy F i wysokiej temperatury	-10°C +60°C
Dla cewek klasy H	-10°C +80°C

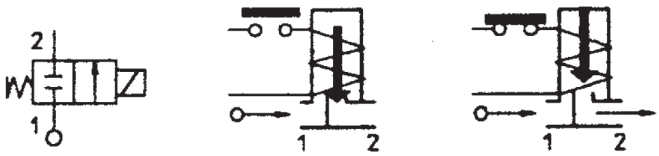

Uszczelki	Temperatura		Medium
V=FKM (fluoroelastomer)	- 10°C	+140°C	Oleje mineralne (2°E), olej napędowy, olej opałowy (7°E)
B=NBR (kauczuk nitrylowy)	- 10°C	+90°C	Powietrze, gazy obojętne, woda

Zawór elektromagnetyczny
2/2-drożny N.Z.
Bezpośredniego działania

Zawór elektromagnetyczny
2/2-drożny N.Z.
Bezpośredniego działania

Dla innego rodzaju uszczelnienia niż FKM proszę wpisać w miejsce „V” symbol wybranej innej membrany np. 21T1BB17-F.

Przyłącze ISO 228/1	Kod	Maksymalna lepkość		Ø mm	Kv	Moc	Ciśnienie		
							Min	M.O.P.D.	
		cSt	°E		(l/mn)	(watt)	Bar	AC bar	DC bar
G 1/ 8	21T1BV17-F	37	~ 5	1,7	1,5	8	0	30	15
	21T1BV22-F			2,2	2,1			20	10
	21T1BV28-F	53	~ 7	2,8	3,5			12	6
	21T1BV40-F			4	5			6	2
G 1/ 4	21T2BV17-F	37	~ 5	1,7	1,5			30	15
	21T2BV22-F			2,2	2,1			20	10
	21T2BV28-F	53	~ 7	2,8	3,5			12	6
	21T2BV40-F			4	5			6	2

MATERIAŁY

Korpus	mosiądz - UNI EN 12165 CW617N
Tuleja wewnętrzna	mosiądz - UNI EN 12165 CW617N
Wzmocnienie trzpienia	stal nierdzewna AISI seria 400
Trzpień	stal nierdzewna AISI seria 400
Pierścień fazowy	miedź
Sprężyna	stal nierdzewna AISI seria 300
Uszczelnienia	V=FKM Na życzenie: B=NBR
Gniazdo ruchome	mosiądz - UNI EN 12165 CW617N
Na życzenie:	
Konektor	Pg 9 lub Pg 11
Konektor zgodność z	ISO 4400

CECHY

Zgodność elektryczna: IEC 335
Poziom ochrony:
IP 65 EN 60529 (DIN 40050) z konektorem.

CZĘŚCI ZAMIENNE

1. Cewka:	wg wykazu cewek
2. Uszczelka O-Ring	Art. Nr R990023/V
3. Trzpień	Art. Nr R450768/V

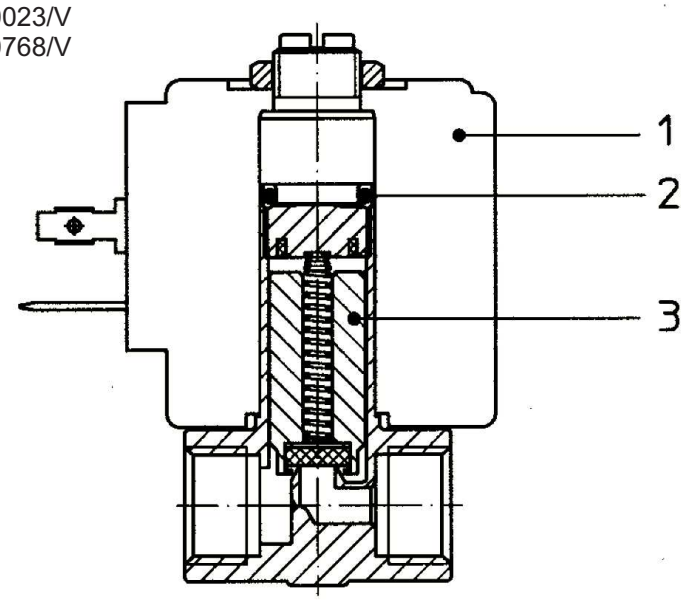

Zawór elektromagnetyczny
2/2-drożny N.Z.
Bezpośredniego działania

Zawór elektromagnetyczny
2/2-drożny N.Z.
Bezpośredniego działania

WYMIARY

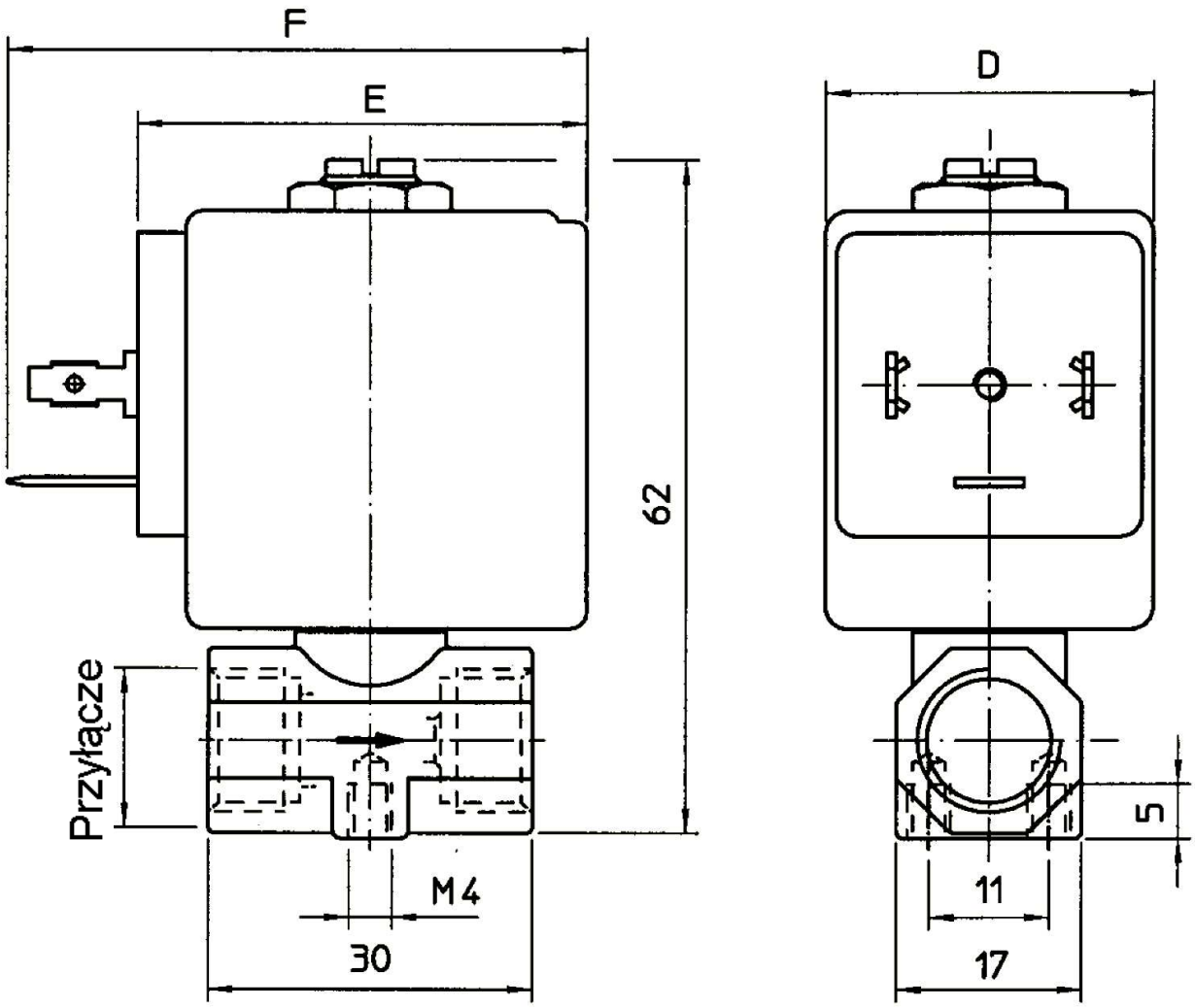

Typ	Przyłącze ISO 228/1
21T1BV.....-F	G 1/ 8
21T2BV.....-F	G 1/ 4

Cewka	Pobór mocy		Typ	Wymiary		
W	Rozruch VA ~	Podtrzymanie VA ~		D mm	E mm	F mm
8 W	25	14,5	B	30	42	54
			S	32		

AQUA Sp. z o.o.
www.aqua.net.pl - e-mail: aqua@aqua.net.pl

o/Gorzów Wlkp. tel.: 095 720 67 20
o/Legnica tel.: 095 862 94 20
o/Wałcz tel.: 067 387 01 00
o/Wrocław tel.: 071 341 94 67
o/Zielona Góra tel.: 068 324 08 98
ph/Gorzów Wlkp. tel.: 095 728 17 20
ph/Wolsztyn tel.: 068 347 16 26