Elektrozawory
www.elektrozawory.pl

OPIS PRODUKTU

21A3KJV15-XXXX ÷21A2KJV30-XXXX

Zawór elektromagnetycznydo cieczy 2/2-drożny, przeciwwybuchowy bezpośredniego działania, normalnie zamknięty. Stosowany do mediów zgodnych z zastosowaną membraną.
Ciśnienie minimalne nie jest wymagane. Zastosowane materiały, konstrukcja i przeprowadzone testy gwarantują niezawodność i długotrwałość wyrobu.

ZASTOSOWANIE

Dla strefy zagrożonej wybuchem

PRZYŁĄCZE

G 1/ 8 - G 1/ 4

CEWKI

8W - Ø 13 (1)
BDA - BDS 155°C (klasa F)
BDP 160°C (wysoka temperatura)

Ciśnienie maksymalne: 40 bar
Temperatura otoczenia: -20°C +60°C

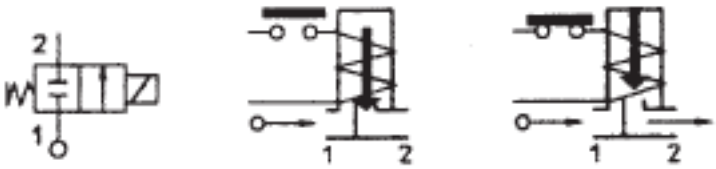

Uszczelki	Temperatura		Medium
V=FKM (fluoroelastomer)	- 20°C	+80°C	Oleje mineralne (2°E), benzyna, olej napędowy, olej opałowy (7°E)
B=NBR (kauczuk nitrylowy)	- 20°C	+80°C	Powietrze, gazy obojętne, woda

Zawór elektromagnetyczny 2/2-drożny N.Z.
Bezpośredniego działania
Przeciwwybuchowy - EEx d IIC T4

Zawór elektromagnetyczny 2/2-drożny N.Z.
Bezpośredniego działania
Przeciwwybuchowy - EEx d IIC T4

Dla innego rodzaju uszczelnienia niż FKM proszę wpisać w miejsce „V” symbol wybranej innej membrany np. 21A2KJB20-XXXX.

Przyłącze ISO 228/1	Kod	Maksymalna lepkość		Ø mm	Kv	Moc	Ciśnienie		
							Min	M.O.P.D.	
		cSt	°E		(l/min)	(watt)	Bar	AC bar	DC bar
G 1/ 8	21A3KJV15-XXXX*	12	~ 2	1,5	1,4	8	0	30	18
	21A3KJV20-XXXX*	37	~ 5	2	2			22	16
	21A3KJV25-XXXX*	53	~ 7	2,5	3,2			14	9
	21A3KJV30-XXXX*			3	4			10	6
G 1/ 4	21A2KJV15-XXXX*	12	~ 2	1,5	1,4			30	18
	21A2KJV20-XXXX*	37	~ 5	2	2			22	16
	21A2KJV25-XXXX*	53	~ 7	2,5	3,2			14	9
	21A2KJV30-XXXX*			3	4			10	6

* Uwaga: Dostępne również z mosiężnym korpusem bez ołowiu.

MATERIAŁY

Korpus	mosiądz - UNI EN 12165 CW617N
Tuleja	stal nierdzewna AISI seria 300
Wzmocnienie trzpienia	stal nierdzewna AISI seria 400
Trzpień	stal nierdzewna AISI seria 400
Pierścień fazowy	miedź
Sprężyna	stal nierdzewna AISI seria 300
Uszczelnienia	V=FKM Na życzenie: B=NBR
Gniazdo ruchome	stal nierdzewna AISI seria 300
Konektor zgodność z	ISO 4400

CECHY

Zgodność elektryczna: IEC 335
Poziom ochrony:
IP 65 EN 60529 (DIN 40050) z konektorem.

ZESTAW

KT130KJ**V**55-FD=***2+3+4***

CZĘŚCI ZAMIENNE

1. Cewka:	wg wykazu cewek
2. Trzpień:	Art. Nr R451583/V
3. Tuleja:	Art. Nr R451577
4. Uszczelka O-Ring:	Art. Nr R990000/V

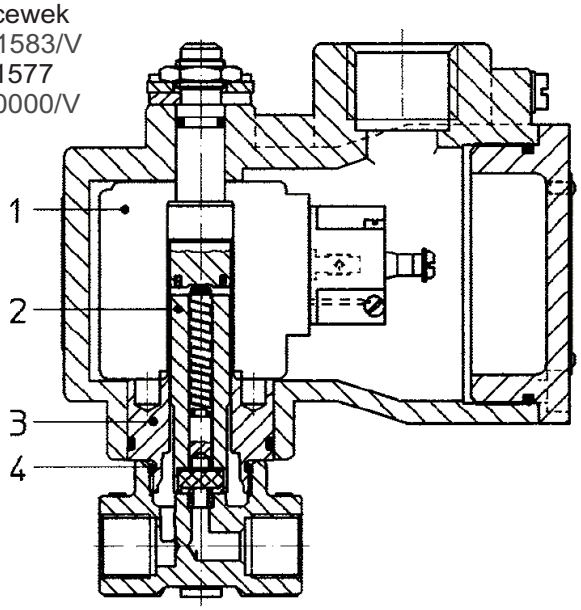

Zawór elektromagnetyczny 2/2-drożny N.Z.
Bezpośredniego działania
Przeciwwybuchowy - EEx d IIC T4

Zawór elektromagnetyczny 2/2-drożny N.Z.
Bezpośredniego działania
Przeciwwybuchowy - EEx d IIC T4

WYMIARY

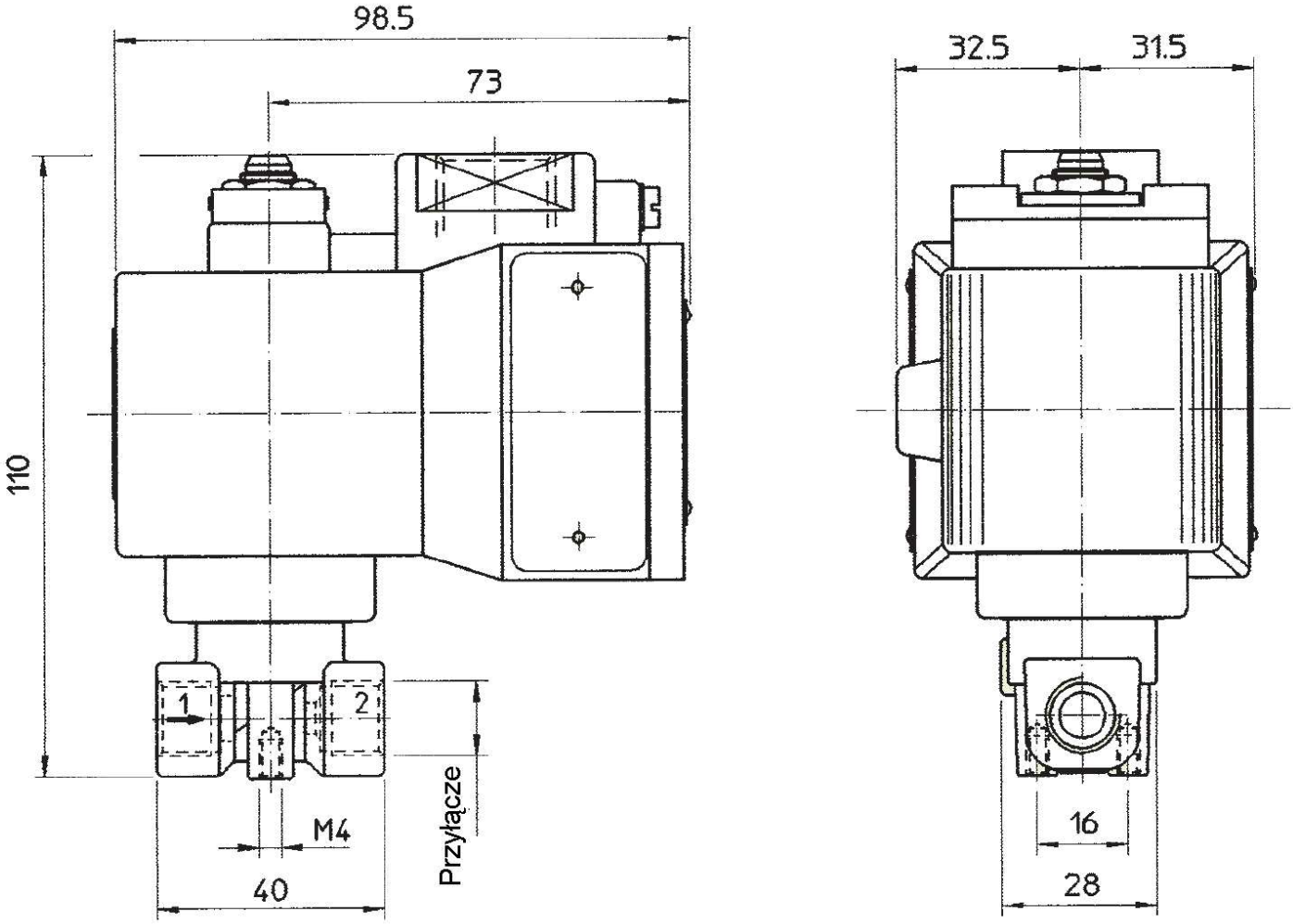

Cewka	Pobór mocy		Typ
W	Rozruch VA ~	Podtrzymanie VA ~	
8 W	25	14,5	B

AQUA Sp. z o.o.
www.aqua.net.pl - e-mail: aqua@aqua.net.pl

o/Gorzów Wlkp. tel.: 095 720 67 20
o/Legnica tel.: 095 862 94 20
o/Wałcz tel.: 067 387 01 00
o/Wrocław tel.: 071 341 94 67
o/Zielona Góra tel.: 068 324 08 98
ph/Gorzów Wlkp. tel.: 095 728 17 20
ph/Wolsztyn tel.: 068 347 16 26